DEUTSCHLAND

Gekapselter Trommelmagnet

TECHNOLOGY · INNOVATION · QUALITY · VALUE

Hochintensiv-Magnete aus Seltenerdmetallen

ECLIPSE MAGNETICS

Beschreibung:

Der gekapselte Trommelmagnet von ist ideal geeignet für die kontinuierliche Entfernung eisenhaltiger Fremdkörper-Verunreinigungen aus trockenem Schüttgut. Er wird oft bei sehr anspruchsvollen Anwendungen installiert und ist sehr verlässlich in der Entfernung von Verunreinigungen.

Gekapselte Trommelmagnete sollten am Austrittsende eines Förderbands oder Vibrationsförderers installiert werden. Hochleistungsfähige Seltenerdemagnete befinden sich in einer schleißfesten Trommelschale aus Edelstahl. Die Magnete bleiben beim Drehen der Trommel statisch, um die Einheit kontinuierlich zu reinigen.

Versionen für alle Produkt-Volumenströme in einem Bereich von 5-500 m³/h und einer Verunreinigungsbelastung bis zu 50% des gesamten Produktvolumens stehen zur Verfügung.

Reinigung:

Das zu verarbeitende Produkt wird über die Trommeloberfläche geführt, an der alle Verunreinigungen haften bleiben. Wenn sich die Trommel dreht, bewegen die Überführungslamellen die Verunreinigung zur Rückseite der Trommel, an der der Magnetbereich endet. Dadurch können die Verunreinigungen in der entgegengesetzten Richtung des zu bearbeiteten Produktes abfallen. Die Trommel dreht sich mit 20-25 U/min und stellt somit sicher, dass auch extrem verunreinigte Produkte getrennt werden können.

Geeignete Produkte:

Trockene Pulver, Granate, Korn und Sand usw.

Einsatzgebiete:

Ende vom Förderband, Vibrationsförderer oder in Reihe angeordnete Förderrutschen.

Vorteile:

■ Kontinuierliche Selbstreinigung ■ Ermöglicht das Sieben schwierigere Produkte ■ Hohe Volumenleistung ■ Verringert das Funkenrisiko ■ Entfernt große bis mittlere Verunreinigungen

Kategorie:

Primärmagnet

ATEX Approved

4B DEUTSCHLAND 9 Route de Corbie, F- 80800 Lamotte Warfusée
Tel: +49 (0)700 22424091 Fax: +49 (0)700 22423733 Email: 4b-deutschland@go4b.com

DEUTSCHLAND

Gekapselter Trommelmagnet

TECHNOLOGY · INNOVATION · QUALITY · VALUE

Technische Daten:

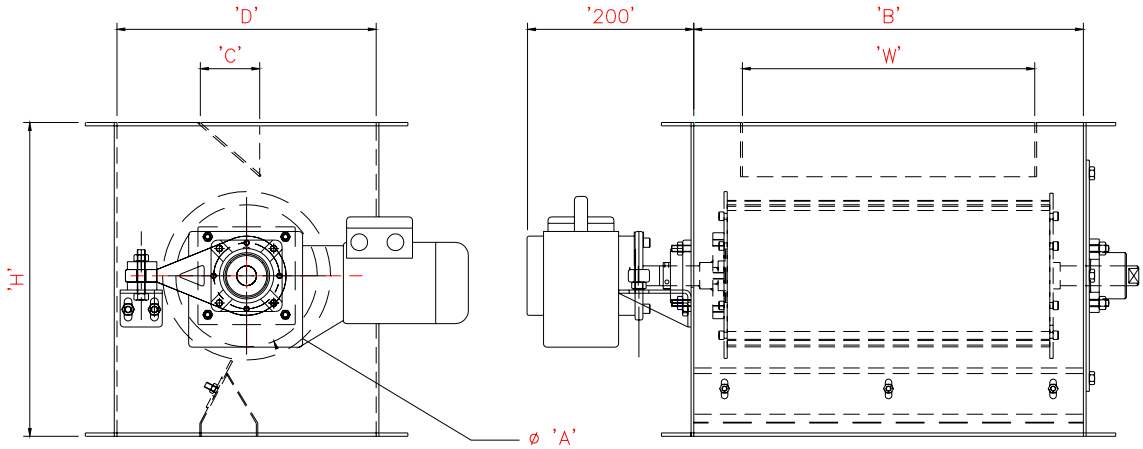

Größen:

Art-Nr:	Ø A	Breite B	Tiefe D	Einlaß Länge W	Einlaß Breite C	Höhe H	Gewicht / kg
HDMN2140	215 / 8.5”	500	400	350	75	475	125
HDMN2150	215 / 8.5”	600	400	450	75	475	135
HDMN2160	215 / 8.5”	700	400	550	75	475	150
HDMN2170	215 / 8.5”	800	400	650	75	475	165
HDMN2180	215 / 8.5”	900	400	750	75	475	185
HDMN2190	215 / 8.5”	1000	400	850	75	475	210
HDMN21100	215 / 8.5”	1100	400	950	75	475	235
HDMN3140	315 / 12.5”	500	500	350	125	650	150
HDMN3150	315 / 12.5”	600	500	450	125	650	160
HDMN3160	315 / 12.5”	700	500	550	125	650	175
HDMN3170	315 / 12.5”	800	500	650	125	650	200
HDMN3180	315 / 12.5”	900	500	750	125	650	220
HDMN3190	315 / 12.5”	1000	500	850	125	650	245
HDMN31100	315 / 12.5”	1100	500	950	125	650	275
HDMN4040	400 / 15.75”	500	585	350	175	750	185
HDMN4050	400 / 15.75”	600	585	450	175	750	205
HDMN4060	400 / 15.75”	700	585	550	175	750	220
HDMN4070	400 / 15.75”	800	585	650	175	750	240
HDMN4080	400 / 15.75”	900	585	750	175	750	265
HDMN4090	400 / 15.75”	1000	585	850	175	750	290
HDMN40100	400 / 15.75”	1100	585	950	175	750	315

Leistungsdaten:

Alle Angaben in mm

Magnetstärke: 3.500 Gauss
Magnetisches Material: Seltenerd Neodym Boreisen
Magnetfeldstärke: Ø215mm = 85mm – Ø315mm = 100mm – Ø400mm = 150mm*
Einsatzemperatur: -20ºC bis + 80ºC
*Testprobe mit Stahlstab Ø 5mm x 25mm lang

Werkstoffe:

Gehäuse: Edelstahl V2A
Trommel: Edelstahl V2A, Luft- und Raumfahrtualität
Oberflächengüte: perlgestrahlt

ATEX Approved

Zubehör / Optionen:

Hochtemperatur Samarium bis zu +250º C
V4A Edelstahlversion
ATEX-Zertifizierung

kw 08-08

4B DEUTSCHLAND 9 Route de Corbie, F- 80800 Lamotte Warfusée
Tel: +49 (0)700 22424091 Fax: +49 (0)700 22423733 Email: 4b-deutschland@go4b.com