DEUTSCHLAND

Flüssigkeitsfilter - Magnet

TECHNOLOGY · INNOVATION · QUALITY · VALUE

Hochintensiv-Magnete aus Seltenerdmetallen

ECLIPSE MAGNETICS

Beschreibung:

Der intensitätsstarke Flüssigkeitsfilter-Magnet wurde für den Betrieb in unter Druck stehenden Fertigungsketten konstruiert, um Schutz vor eisenhaltigen und paramagnetischen Verunreinigung zu bieten.

Die Einheit besteht aus einem Behälter, einer Magnetdeckelbaugruppe und einem Bandverschluss, der die Einheit zusammenhält. Der Filter ist in zwei Versionen erhältlich, einwandig & doppelwandig, bei Wärmeleitungen ummantelt.

Der Filter kann in jeder beliebigen Fertigungslinie verwendet werden, die Flüssigkeiten aller Viskositätsstufen verarbeitet. Die Installation kann von vertikal bis horizontal in einem beliebigen Winkel erfolgen. Eine gebräuchliche Installation bis beim Beladen und Entladen eines Tanks, um ausgehende & eingehende Materialien zu untersuchen.

Der Filter kann auf verschiedene Verarbeitungsvolumen, Drücke, Temperaturen und Spezifikationen angepasst werden.

Standard Version

Reinigung:

Der Filter profitiert vom Eclipse ‘Easy Clean’-System.
Zur Reinigung lösen Sie einfach den schnell zu lösenden Bandverschluss, nehmen Sie die verunreinigte Partrone aus dem Gehäuse und entfernen Sie die Magnetkerne aus der Rohrbaugruppe. Von dort können dann alle anhaftenden Verunreinigungen leicht entfernt werden.

Spezifisches Design

Geeignete Produkte:

Schokolade, Melasse, Marmelade, Sirup, Saft, Sauce, Klebstoffe, Suppen, eingelegtes Gemüse, Aufstrich, Getränke usw.

Einsatzgebiete:

Alle, vertikal, horizontal oder abgewinkelt.

Vorteile:

Leicht zu reinigen ■ Entfernt submikroskopische Verunreinigungen ■ Erfüllt Revisionsanforderungen ■ Seltenerde 9.000 Gauss ■ Keine Verbrauchsteile ■ Kein Druckabfall ■

Kategorie:

Sekundärmagnet

Ex ATEX Approved

4B DEUTSCHLAND 9 Route de Corbie, F- 80800 Lamotte Warfusée
Tel: +49 (0)700 22424091 Fax: +49 (0)700 22423733 Email: 4b-deutschland@go4b.com

DEUTSCHLAND

Flüssigkeitsfilter - Magnet

TECHNOLOGY · INNOVATION · QUALITY · VALUE

Technische Daten:

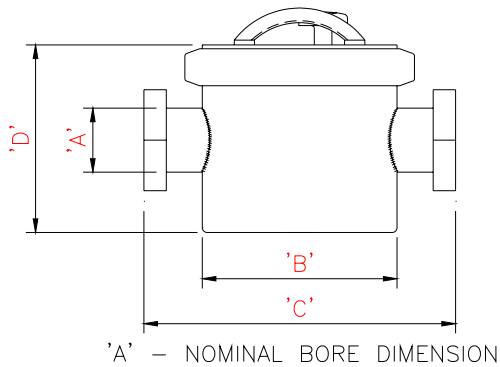

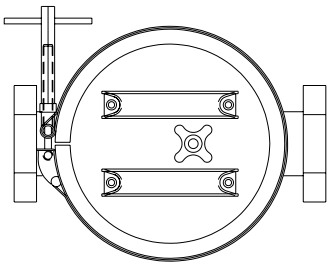

Größen:

Art-Nr:	Rohr Ø A	Ø B	Länge C	Höhe D	Anzahl Stäbe	Gewicht / kg
Einwandig	(mm / ")					
ILF200/50	50 / 2"	200	350	200	7	22
ILF200/75	75 / 3"	200	350	200	7	22
ILF300/50	50 / 2"	300	450	300	9	36
ILF300/75	75 / 3"	300	450	300	9	36
ILF300/100	100 / 4"	300	450	300	9	36
Doppelwandig						
ILF200/50/J	50 / 2"	200	350	200	7	22
ILF200/75/J	75 / 3"	200	350	200	7	22
ILF300/50/J	50 / 2"	300	450	300	9	36
ILF300/75/J	75 / 3"	300	450	300	9	36
ILF300/100/J	100 / 4"	300	450	300	9	36

Leistungsdaten:

Magnetstärke: 9.000 Gauss
Messpunkte: Oberfläche der Außenröhren
Magnetisches Material: Seltenerd Neodym Boreisen
Magnet Güteklasse: N45 – mittels Hystergraph untersucht & bestätigt
Einsatzemperatur: -20ºC bis + 60ºC

Alle Angaben in mm

Werkstoffe:

Gehäuse und andere Teile: Edelstahl V4A
Röhrenmaterial: Edelstahl V4A, Luft- und Raumfahrtqualität
Oberflächengüte: innen/außen gebürstet bis 1,2 µm
Dichtung: O-Ring, Silikonkautschuk braun
Bandreifen: Edelstahl V2A

Zubehör / Optionen:

	Hochtemperatur Samarium Cobalt bis zu +250º C
Überdruck bis 30 bar	V2A Edelstahlversion,
Spezifikation für die Pharmaindustrie	Befestigungskranz zum Soforteinbau
Sicherheits-Relais	11.000 Gauss Version
ATEX-Zertifizierung	Edelstahl Griffe

ATEX Approved

kw 08-08

4B DEUTSCHLAND 9 Route de Corbie, F- 80800 Lamotte Warfusée
Tel: +49 (0)700 22424091 Fax: +49 (0)700 22423733 Email: 4b-deutschland@go4b.com