DEUTSCHLAND

Kugelrohr - Magnet

TECHNOLOGY · INNOVATION · QUALITY · VALUE

Hochintensiv-Magnete aus Seltenerdmetallen

ECLIPSE MAGNETICS

Beschreibung:

Umschlossene Kugelmagnete sind ideal zum Entfernen von Fremdkörper-Verunreinigungen wie zum Beispiel Muttern, Schrauben, Klammern, usw. aus Rohrleitungen, die mittels Schwerkraft oder pneumatischem Antrieb befördern.

Prozessanlagen wie Mischer, Granuliermaschinen, Rührwerke & Schneckenförderer werden so vor Beschädigungen durch diese Fremdkörper geschützt.

Ein intensitätsstarkes, magnetisches Element ist zentral in einem Edelstahlgehäuse montiert. Die Konstruktion gewährleistet, dass der Produktionsfluss vom magnetischen Element nicht beeinträchtigt wird.

Das Kugelelement beinhaltet einen intensitätsstarken Seltenerde-Magnetwerkstoff, der tief eindringende Magnetflussfelder erzeugt, um sicherzustellen, dass die Verunreinigung aufgefangen wird. Dabei unterstützt der winklige Nasenkegel die Produktschonung und des vollständigen Ablaufs bei der Bearbeitung.

Alle trockenen Pulver und Granulate können mit dem Kugelmagnet verarbeitet werden. Diese können mit elektrischen Sicherheits-verriegelungen ausgestattet werden, um den Prozess bei versehentlichem Öffnen sofort zu stoppen.

Reinigung:

Der Kugelmagnet wird von Hand gereinigt. Lösen Sie einfach die Spannhebel der Tür, um die Tür am Scharnier zu öffnen. Nun ist es möglich, auf das Kugelelement zuzugreifen. Alle anhaftenden Verunreinigungen können nun entfernt werden. Dabei sollten Schutzhandschuhe getragen werden, um Verletzungen der Hand durch scharfkantige Elemente zu verhindern.

Geeignete Produkte:

Trockene Pulver und Granate, Korn und ‘klumpige’ Produkte.

Einsatzgebiete:

Einlass-/Auslasspunkte.

Vorteile:

■ Leicht zu untersuchen ■ Fluss wird vollständig beibehalten
■ Hohe Sammelleistung ■ Verringert das Funkenrisiko
■ Entfernt Fremdkörper-Verunreinigungen ■ 9.000 Gauss
■ Erfüllt Revisionsanforderungen ■ Seltenerde tiefes Magnetfeld

Kategorie:

Primärmagnet

ATEX Approved

4B DEUTSCHLAND 9 Route de Corbie, F- 80800 Lamotte Warfusée
Tel: +49 (0)700 22424091 Fax: +49 (0)700 22423733 Email: 4b-deutschland@go4b.com

DEUTSCHLAND

Kugelrohr - Magnet

TECHNOLOGY · INNOVATION · QUALITY · VALUE

Technische Daten:

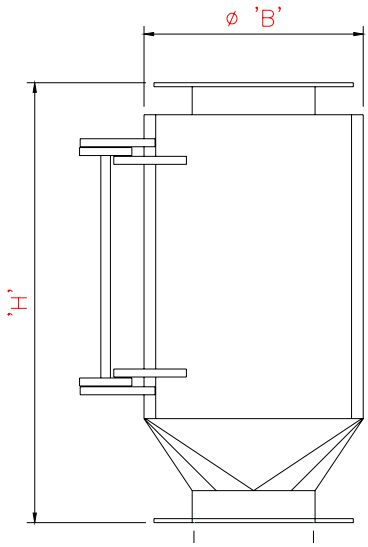

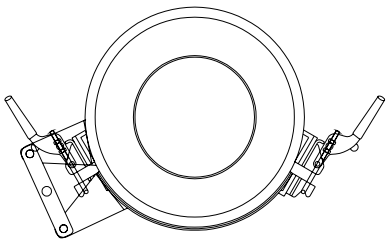

Größen:

Art-Nr:	Ein/Auslaß A	Ø B	Höhe H	Gewicht / kg
HBM075	75 / 3" Ø	200	490	16
HBM100	100 / 4" Ø	225	490	22
HBM125	125 / 5" Ø	250	550	33
HBM150	150 / 6" Ø	275	550	46
HBM175	175 / 7" Ø	300	640	60
HBM200	200 / 8" Ø	325	640	105
HBM250	250 / 10" Ø	375	710	160
HBM300	300 / 12" Ø	425	710	210

Alle Angaben in mm

Leistungsdaten:

Magnetstärke:	9.000 Gauss
Messpunkte:	Oberfläche Magnetspitze
Magnetisches Material:	Seltenerd Neodym Boreisen
Magnet Güteklasse:	N35 – mittels Hystergraph untersucht & bestätigt
Einsatzemperatur:	-20ºC bis + 90ºC
Einsatzdruck:	+/- 0,8 bar

Werkstoffe:

Gehäuse und andere Teile:	Edelstahl V2A
Röhrenmaterial:	Edelstahl V2A
Oberflächengüte:	gestrahlt
Dichtung:	weiss geschäumt, selbsthaftend
Befestigungsklammern:	Stahl verzinkt

Zubehör / Optionen:

	Hochtemperatur Samarium Cobalt bis zu +250º C
	Magnetische Silikondichtung, dunklblau, FDA-Zulassung
Keramisches Magnetmaterial	V4A Edelstahlversion
Größen bis zu Ø 500mm	Befestigungskranz zum Soforteinbau
Sicherheits-Relais	Befestigungsklammern aus Edelstahl

Ex ATEX Approved

kw 08-08

4B DEUTSCHLAND 9 Route de Corbie, F- 80800 Lamotte Warfusée
Tel: +49 (0)700 22424091 Fax: +49 (0)700 22423733 Email: 4b-deutschland@go4b.com