DEUTSCHLAND

Auto-Shuttle - Magnet

TECHNOLOGY · INNOVATION · QUALITY · VALUE

Hochintensiv-Magnete aus Seltenerdmetallen

ECLIPSE MAGNETICS

Beschreibung:

Der Auto-Shuttle-Magnetabscheider von Eclipse ermöglicht das Sieben von verarbeiteten Produkten 24 Stunden am Tag/7 Tage die Woche ohne manuellen Eingriff. Das System kann auch eine vollständige Reinigung durchführen, ohne den Prozess anhalten zu müssen, sodass eine fortlaufende Produktion möglich ist.

Die Einheit ist mit einer vorprogrammierten SPS ausgestattet, die entweder eigenständig arbeiten oder an zentrale Leitstandsysteme angeschlossen werden kann, um Aktivierung oder Überwachung usw. aus der Ferne zu ermöglichen.

An jedem Ende der Abscheiderrohre befinden sich Reed-Schalter, die die Position der einzelnen Magnetkerne anzeigen. Das vollständige System bleibt während des normalen Betriebs luftdicht, so dass es für Umgebungen geeignet ist, in denen ATEX-Ausrüstung erforderlich ist.

Reinigung:

Die Magnetkerne verbleiben in der Prozesskammer. Wenn ein Reinigungsprozess ansteht, wird Druckluft in die einzelnen Rohre des Abscheiders zugeführt, so dass der Kern an das andere Ende der Einheit befördert wird.
Die Verunreinigung folgt diesem Kern, bis hin zum Reinigungs-behälterer, in der die Verunreinigungen abgelagert werden. Auf diesem Weg wird ein Produktsammelbehälter für restliches Fördergut passiert um evtl. Fördergutreste zu sammeln und zurückzuführen.
Die Reinigungskammer ist mit einem Zwischenstück ausgestattet, an das ein Sammelbehälter angeschlossen werden kann. In dieserm herausnehmbaren Behälter sammeln sich die Konterminate.

Geeignete Produkte:

Trockene Pulver und Granulate, Mehl, Zucker, Gewürze & Salz, usw.

Einsatzgebiete:

Alle vertikalen Förderlinien.

Vorteile:

■ Vollständig unabhängiger Betrieb ■ Verringert das Funkenrisiko
■ Geeignet für Leitstandanschluss ■ Entfernt mikrometergroße Verunreinigungen ■ Erfüllt Revisionsanforderungen
■ Seltenerde 9.000 Gauss

ATEX Approved

Kategorie:

Sekundärmagnet

4B DEUTSCHLAND 9 Route de Corbie, F- 80800 Lamotte Warfusée
Tel: +49 (0)700 22424091 Fax: +49 (0)700 22423733 Email: 4b-deutschland@go4b.com

DEUTSCHLAND

Auto-Shuttle - Magnet

TECHNOLOGY · INNOVATION · QUALITY · VALUE

Technische Daten:

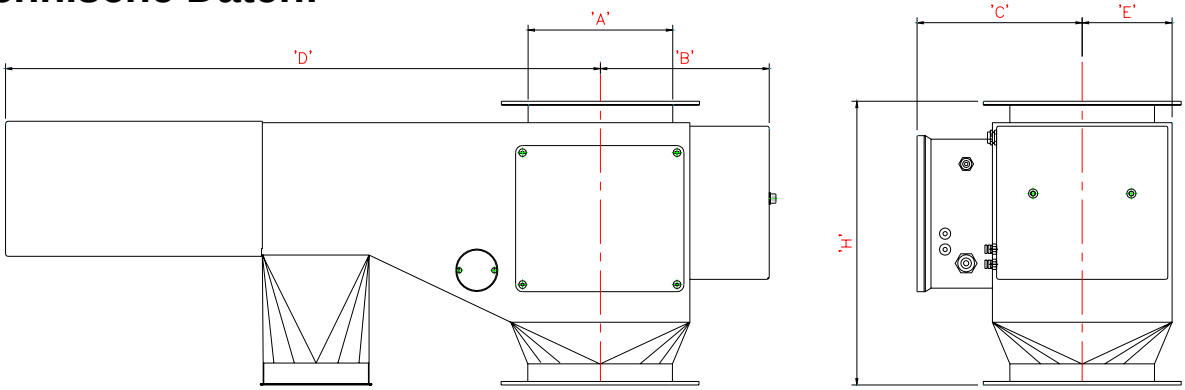

Größen:

Art-Nr:	Ein/Auslaß A	B	D	C	E	Höhe H	Anzahl Stäbe	Gewicht / kg
Rund								
ASHD150	150mm / 6” Ø	217	775	215	103	400	3 + 2	31
ASHD200	200mm / 8” Ø	242	850	240	128	400	3 + 2	38
ASHD250	250mm / 10” Ø	267	925	265	153	400	4 + 3	47
ASHD300	300mm / 12” Ø	292	1000	290	178	400	5 + 4	58
ASHD350	350mm / 14” Ø	317	1075	315	203	400	6 + 5	69
ASHD400	400mm / 16” Ø	342	1150	340	228	400	7 + 6	81
ASHD450	450mm / 18” Ø	367	1225	365	253	400	8 + 7	96
Quadratisch								
ASHD1515	150mm / 6”	192	725	190	78	350	2 + 2	24
ASHD2020	200mm / 8”	217	800	215	103	350	3 + 2	28
ASHD2525	250mm / 10”	242	875	240	128	350	3 + 2	35
ASHD3030	300mm / 12”	267	950	265	153	350	4 + 3	43
ASHD3535	350mm / 14”	292	1025	290	178	350	5 + 4	52
ASHD4040	400mm / 16”	317	1100	315	203	350	6 + 5	61
ASHD4545	450mm / 18”	342	1175	340	228	350	7 + 6	74

Alle Angaben in mm

Leistungsdaten:

Magnetstärke:	9.000 Gauss
Messpunkte:	Oberfläche der Außenröhren
Magnetisches Material:	Seltenerd Neodym Boreisen
Magnet Güteklasse:	N45 – mittels Hystergraph untersucht & bestätigt
Einsatzemperatur:	-20ºC bis + 90ºC
Einsatzdruck:	+/- 0.2 bar

Werkstoffe:

Gehäuse und andere Teile:	Edelstahl V4A
Röhrenoberfläche:	Edelstahl V4A
Oberflächengüte:	innen/außen gebürstet bis 1.2µm
Dichtung:	weiss aufgeschäumt, selbsthaftend
SPS-Steuerung:	Crouzet, vorprogrammiert

Zubehör / Optionen:

	Hochtemperatur Samarium Cobalt bis zu +250
	SPS von Siemens, Mitsubishi oder Allan Bradley
V2A Edelstahlversion	Magnetische Silikondichtung, dunklblau, FDA-Zulassung
ATEX-Zertifizierung	Einfach- , Dreifach- und Vierfach Version erhältlich
Befestigungskranz zum Soforteinbau	Spezifikation für die Pharmaindustrie

ATEX Approved

kw 08-08

4B DEUTSCHLAND 9 Route de Corbie, F- 80800 Lamotte Warfusée
Tel: +49 (0)700 22424091 Fax: +49 (0)700 22423733 Email: 4b-deutschland@go4b.com