DEUTSCHLAND

Scharnierplatten - Magnet

TECHNOLOGY · INNOVATION · QUALITY · VALUE

Hochintensiv-Magnete aus Seltenerdmetallen

ECLIPSE MAGNETICS

Beschreibung:

Seltenerde Scharnierplattenmagnete sind sehr vielseitig und können in verschiedenen Prozessen eingesetzt werden. Diese Einheiten werden normalerweise über Förderbändern und Vibrationsförderern installiert, um metallische Verunreinigungen oder lose Abriebteile, die sich bei der Herstellung oder Verpackung gelöst haben, herauszufiltern.

Diese Einheiten bestehen aus einem zweireihigen Magnet, die sich über die Gesamtlänge der Einheit erstrecken. Diese Magnetreihe erzeugt intensitätsstarke Magnetflussfelder, die sich bis ungefähr 85 mm von der Stirnseite der Einheiten erstrecken. Aufgrund der speziellen Konstruktion wirkt die Magnetkraft nur einseitig. Somit wird sichergestellt, dass die empfindlichen Prozessmaschinen im Umkreis nicht beeinträchtigt werden.

Fremdkörper-Verunreinigungen können von der Förderband-oberfläche sogar dann entfernt werden, wenn sich diese unter dem Produkt befinden, z.B. Kekse usw. Da die Einheiten vollständig aus Edelstahl bestehen, kann die Reinigung mit Wasser und chemischen Reinigungsmitteln durchgeführt werden.

Reinigung:

Weil die schwenkbaren Streifenmagnete eine isolierte Magnet-oberfläche besitzen, platzieren Sie einfach die beiliegende Sammelschale unter den Magneten und schwenken Sie das Magnetpack weg. Dadurch werden alle anhaftenden Verunreinigungen gelöst und fallen in die Schale.

Geeignete Produkte:

Alle Fördergüter, die nicht stärker als 85 mm sind.

Einsatzgebiete:

Über Zwischenbändern und Vibrationsförderern.

Vorteile:

■ Abwaschbar ■ Hohe Sammelleistung ■
■ Entfernt Fremdkörper-Verunreinigungen ■
■ Seltenerde tiefes Magnetfeld ■ Leicht zu reinigen

Kategorie:

Primärmagnet

Ex ATEX Approved

4B DEUTSCHLAND 9 Route de Corbie, F- 80800 Lamotte Warfusée
Tel: +49 (0)700 22424091 Fax: +49 (0)700 22423733 Email: 4b-deutschland@go4b.com

DEUTSCHLAND

Scharnierplatten - Magnet

TECHNOLOGY · INNOVATION · QUALITY · VALUE

Technische Daten:

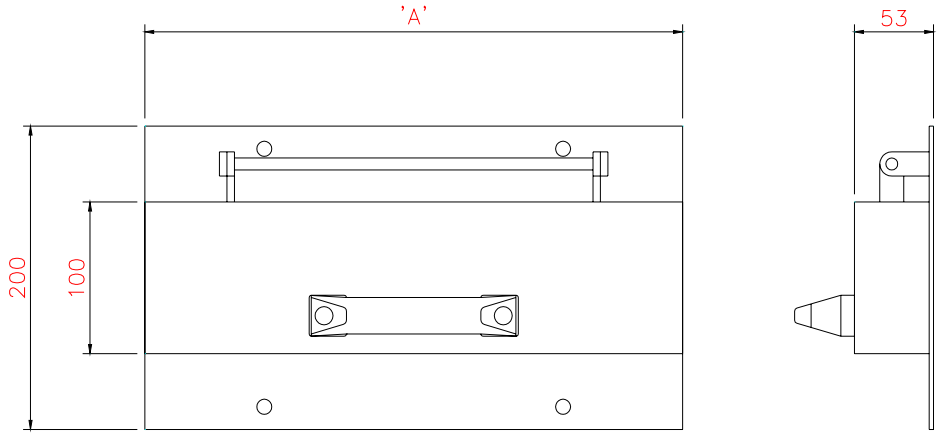

Größen:

Art-Nr:	Länge A (mm / “)	Gewicht / kg
HSM300	300 / 12”	9.5
HSM400	400 / 16”	12.0
HSM500	500 / 20”	15.5
HSM600	600 / 24”	19.0
HSM700	700 / 28”	23.5
HSM800	800 / 32”	27.0
HSM900	900 / 36”	30.5
HSM1000	1000 / 40”	36.0

Alle Angaben in mm

Leistungsdaten:

Magnetstärke: 4.000 Gauss
Messpunkte: Magnetläche frontseitig
Magnetfeldstärke: 85mm – gemesssen mit einem 5mm Ø 25mm Stahlstab
Magnetisches Material: Seltenerd Neodym Boreisen
Magnetische Güte: N35 & N45 – mittels Hystergraph untersucht & bestätigt
Einsatzemperatur: -20ºC bis + 90ºC

Werkstoffe:

Oberfläche: Edelstahl V2A
andere Teile: Edelstahl V2A
Oberflächengüte: gebürstet bis zu 2.0

Zubehör / Optionen:

Hochtemperatur Samarium Cobalt +250º C
Längen bis zu 2000 mm
Edelstahl V4A
ATEX Zertifizierung
Keramisches Magnetmaterial
Pharmazie Spezifikation

ATEX Approved

kw 08-08

4B DEUTSCHLAND 9 Route de Corbie, F- 80800 Lamotte Warfusée
Tel: +49 (0)700 22424091 Fax: +49 (0)700 22423733 Email: 4b-deutschland@go4b.com