Serie WDB8

Sensori di temperatura per cuscinetti

APPLICAZIONE
Per l'uso in qualsiasi applicazione in cui sia necessario effettuare il monitoraggio della temperatura dei cuscinetti.

METODO OPERATIVO
I sensori per cuscinetti delle serie WDB 8 sono stati progettati per avvitarsi direttamente all'alloggiamento del cuscinetto. Ogni sensore è dotato di un ugello ingrassatore Zerk, che consente di lubrificare il cuscinetto senza bisogno di rimuovere il sensore. I sensori della serie WDB8 hanno un filetto da 1/4" BSPT.

Sono disponibili tre versioni: tipo con termistore NTC o con RTD in platino per il monitoraggio continuo della temperatura, e un modello a termistore PTC con le seguenti soglie di intervento (da specificare al momento dell'ordine): 60°C, 70°C, 80°C e 90°C.

Il sensore viene fornito con un cavo integrato di 3 metri e può essere collegato a un PLC oppure a un sistema di monitoraggio dei pericoli come T500 Hotbus Elite, Watchdog Elite o T400 Elite di 4B.

Le connessioni non sono sensibili alla polarità, pertanto non sono necessari collegamenti speciali e il cavo può essere esteso sul campo.

Sensore per cuscinetti della serie WDB8 (Certificazione ATEX / IECEx)

CARATTERISTICHE

- **Installazione a vite con montaggio positivo**
- **Ugello ingrassatore Zerk per la lubrificazione del cuscinetto**
- **Versione NTC – Temperatura continua**
- **Versione PT100 - RTD in platino**
- **Versione PTC - Soglie di intervento da 50 °C a 90 °C**
- **(Certificazione ATEX Zona 20 e IECEx)**

Codice articolo	Descrizione	Tipo termistore	Filettatura	Zona ATEX	IECEx
WDB810V3AI	Monitoraggio continuo della temperatura	NTC	1/4" BSPT	20	✓
WDB819V3AI	Monitoraggio continuo della temperatura	PT100	1/4" BSPT	20	✓
WDB812V3AI	Soglia di intervento a 60°C	PTC	1/4" BSPT	20	✓
WDB813V3AI	Soglia di intervento a 70°C	PTC	1/4" BSPT	20	✓
WDB814V3AI	Soglia di intervento a 80°C	PTC	1/4" BSPT	20	✓
WDB815V3AI	Soglia di intervento a 90°C	PTC	1/4" BSPT	20	✓

Nota: Su richiesta sono disponibili sensori PTC con soglia di intervento a 100°C, 110°C e 120°C. Certificazione ATEX Zona 22; no IECEx

Su richiesta, sono disponibili specifiche dettagliate, schemi elettrici e istruzioni d'installazione/operative.

Su richiesta, sono disponibili specifiche dettagliate, schemi elettrici e istruzioni d'installazione/operative. Ago 2017

4B BRAIME COMPONENTS LTD Hunslet Road, Leeds, LS10 1JZ, UK
Tel:+44 (0) 113 246 1800 Fax: :+44 (0) 113 243 5021 4b-uk@go4b.com

BRAIME

Sensori di temperatura per cuscinetti

BETTER BY DESIGN

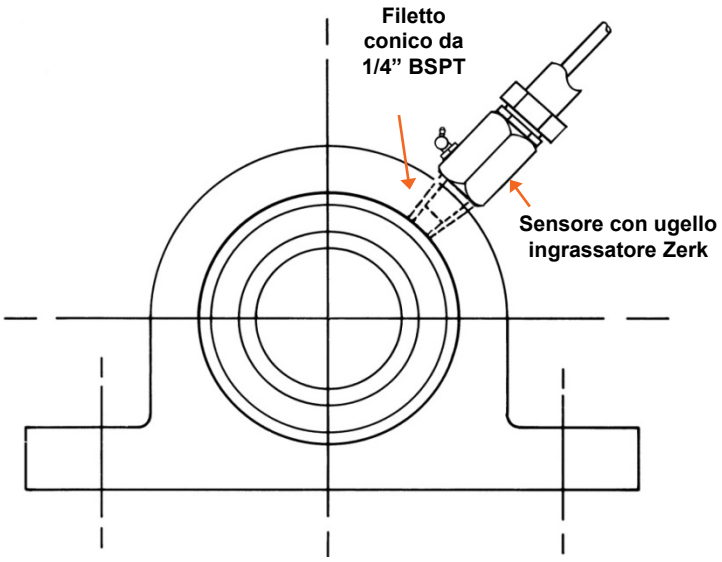

Installazione del sensore di temperatura per cuscinetti

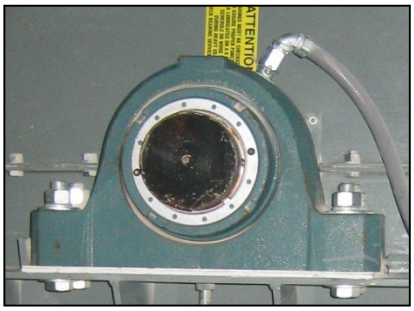

Sensore installato sul cuscinetto del trasportatore

Esempio di cuscinetto danneggiato

SPECIFICHE TECNICHE

Sensori di temperatura per cuscinetti serie WDB8

Sensori NTC	
Resistenza a 25°C:	10.000 Ohm
Resistenza a 60°C:	2.487 Ohm
Resistenza a 90°C:	916 Ohm
Rilevazione tensione:	5-24 Vcc
Assorbimento di corrente:	1 mA

Sensori PTC	
Resistenza a 60°C:	≤ 250 Ohm
Resistenza alla soglia di intervento:	≥ 2,000 Ohm
Rilevazione tensione:	5-24 Vcc
Assorbimento di corrente:	20 mA

Sensori PT100	
Resistenza a 0°C:	100 Ohm
Resistenza a 100°C:	138,4 Ohm
Rilevazione tensione:	Con trasduttore
Limite corrente:	1 mA

NOTA: I sensori WDB serie 8 hanno il corpo in ottone e non dispongono di ingresso condotto.

I sensori di temperatura possono essere utilizzati con i seguenti sistemi di monitoraggio dei pericoli 4B

T500 Hotbus Elite

Elite - WDC4

T400 e T400 NTC

Su richiesta, sono disponibili specifiche dettagliate, schemi elettrici e istruzioni d'installazione/operative.

Su richiesta, sono disponibili specifiche dettagliate, schemi elettrici e istruzioni d'installazione/operative. Ago 2017

4B BRAIME COMPONENTS LTD Hunslet Road, Leeds, LS10 1JZ, UK
Tel:+44 (0) 113 246 1800 Fax: :+44 (0) 113 243 5021 4b-uk@go4b.com