ATLAS

www.go4b.com

Kostenloser Elevator-Konstruktions-Service

Atlas AM

Nouveau

Godet en NYRIM pour applications en milieu difficile.

- Anti-Statique : faible résistivité de surface et bonne conductibilité électrostatique. Idéal pour les zones ATEX
- Anti-Colmatant : surface de contact très lisse avec un angle de déchargement très ouvert
- Anti-Abrasif : une conception et un nylon très résistant, le NYRIM, le rendent 6 fois supérieur à un godet PEHD Standard
- Multi-Produit : approprié pour de nombreuses applications (produit colmatant, abrasif, acide ou industriel)

Neu

Ultra Heavy Duty Nyrim Elevatorbecher.

- **Antistatisches Material** mit exzellenter Oberflächen-Resistenz, ideal für ATEX Anwendungen
- **Anti-Haft Qualität** dank glatt strukturierter Oberfläche und offenem Becher-Design
- **Ultra Heavy Duty Design und Konstruktion:** Material ist 6x stärker als andere industrielle Plastikbecher
- **Vielseitiger Becher:** geeignet für Schwerindustrieanwendungen, Getreide und klebrige Anwendungen

Nyrim

Nyrim

AGRICULTURE & INDUSTRIE

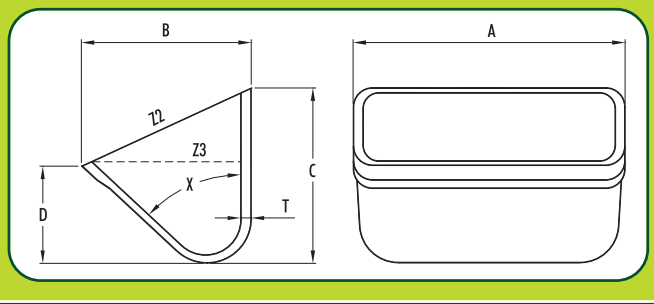

No.	A (mm)	B (mm)	C (mm)	D (mm)	T (mm)	X°	Capacité (Litres) Füllmenge (Liter) kg	Z2 (total)	Z3 (water)
AM320	325	262	270	155	17	47	2.9	9.4	6.4
AM420	425	262	270	155	17	47	3.5	13.9	9.6
AM520	525	262	270	155	17	47	4.2	16.6	11.5
AM620	625	262	270	155	17	47	4.9	20.0	13.8

Perçage à la demande
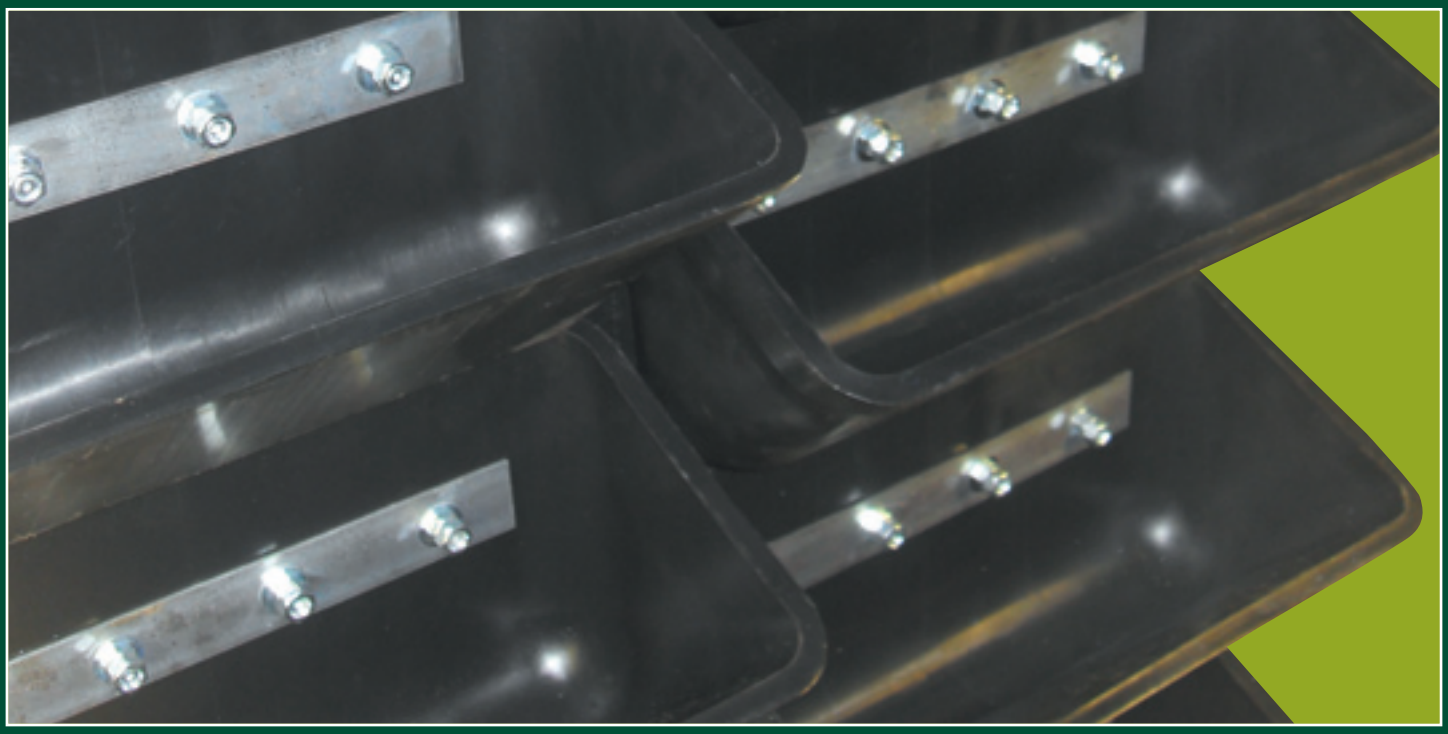
Befestigungslöcher nach Kundenspezifikation